Scheda prodotto
GPmp

- Dedicato per applicazioni nei settori AgHort, ad es. avicoltura, suinicoltura e serre
- Resistente alla corrosione, i componenti della carrozzeria sono realizzati in Munters Protect e la camera di combustione in acciaio inox AISI 430
- Bruciatori a gasolio o a gas preinstallati, calibrati e impostati in fabbrica
- Efficienza termica superiore al 90%
- Ventilatori assiali e centrifughi azionati direttamente da un motore elettrico
- Design ergonomico per il massimo comfort durante la manutenzione e la piena accessibilità
- Involucri IP55 dei componenti critici, per es. cassetta elettrica, motore elettrico
- Predisposto con presa a 5 poli per farm controller o termostato ambiente

MUNTERS PROTECT
THE BARRIER AGAINST
CORROSION

GPmp generatore d'aria indiretto a gasolio o gas

I generatori d'aria calda GPmp sono stati progettati per diversi campi di utilizzo negli allevamenti animali e nelle serre.
L'elegante design dei generatori serie GPmp è frutto dell'esperienza Munters in ambito ingegneristico e di disegno industriale. Oltre al design, i generatori sono caratterizzati da uno speciale rivestimento in Munters Protect che ne mantiene inalterato l'aspetto anche dopo diversi anni di funzionamento. I generatori si basano su un concetto di design modulare compatto. La versatilità, la flessibilità e l'efficienza logistica ne sono il risultato. Sono disponibili nella versione pensile, con ventilatore assiale o centrifugo, a gas o a gasolio e con diversi tipi di uscite d'aria. Grazie al design dei supporti e al telaio di sostegno, è facile maneggiare, trasportare, installare e mantenere in efficienza i generatori, risparmiando tempo e denaro. Tutti i modelli funzionano sfruttando il principio di combustione indiretta che consente un'efficienza di riscaldamento pari al 90% e oltre; questo significa maggior calore a parità di consumo di combustibile. La rumorosità è stata ridotta notevolmente, creando così un ambiente più piacevole per gli occupanti dello spazio riscaldato. I ventilatori centrifughi sono azionati direttamente, evitando così la manutenzione necessaria sulle cinghie. I singoli componenti sono stati scelti avendo come obiettivo la resistenza alla corrosione: rivestimento in Munters Protect, camera di combustione in acciaio inox, supporti di elevato spessore in Munters Protect e telaio di sostegno, quadro elettrico con classe di protezione IP55 e termostati di sicurezza con sonda in inox. Anche nella stagione calda, questi macchinari tornano utili, grazie alla possibilità di azionare solo il ventilatore, usando il generatore come un semplice circolatore d'aria.

GPmp

Munters Italy S.p.A.
Strada Piani 2, IT-18027 Chiusavecchia, Italia / Tel. +39 0183 52 11 / Fax +39 0183 521 333 / munters.com

Munters

Ventilatori disponibili

Ventilatore assiale

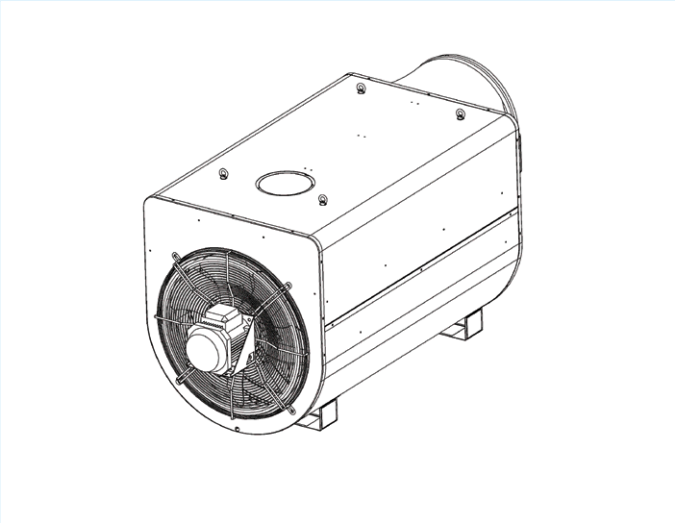

Ventilatore centrifugo

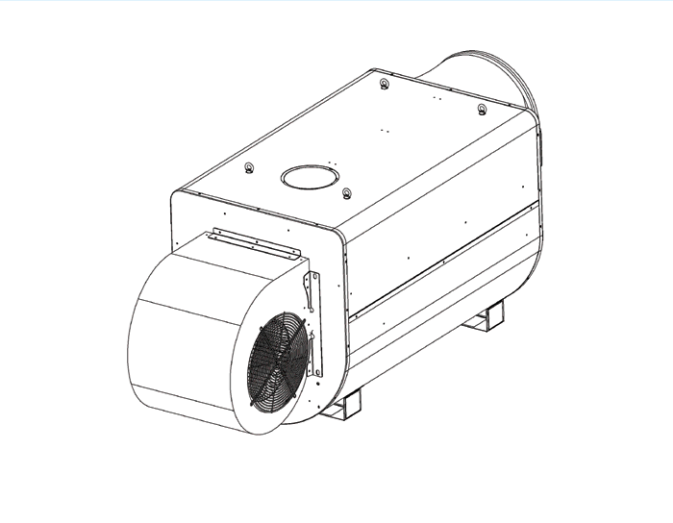

Uscite d'aria disponibili

Diffusore singolo

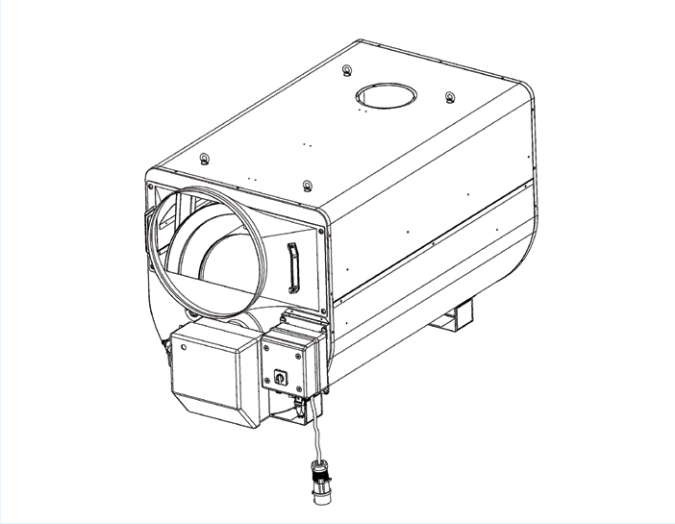

Diffusore doppio

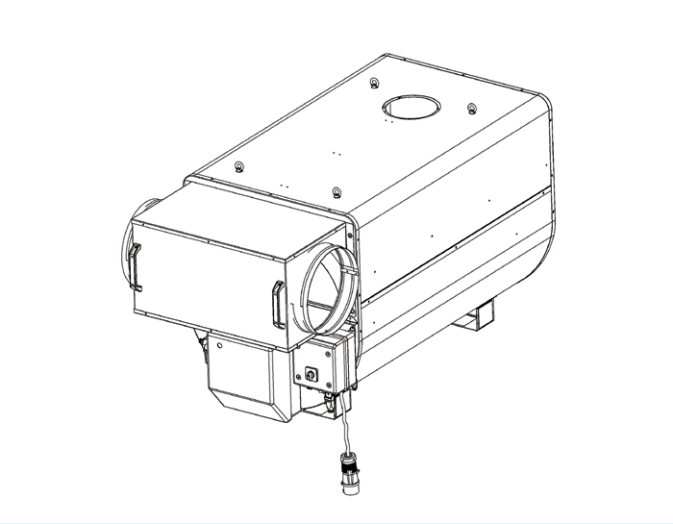

Bruciatori disponibili

	Gasolio		Gas	
Modello	Riello	Finterm	Riello	Finterm
GPmp100	Gulliver RG2F	AZ10	40FS10	-
GPmp130	Gulliver RG3F	AZ20/L	40FS15	-
GPmp160	Gulliver RG3F	AZ20/L	40FS15	-

Dimensioni

Diffusore singolo

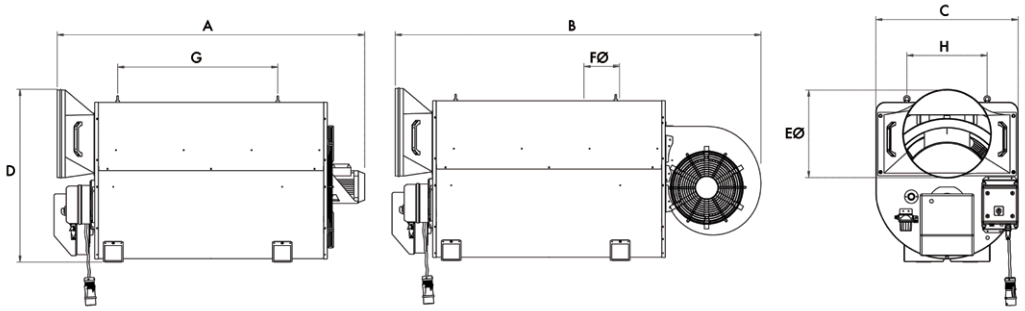

Modello	A	B	C	D	E (Ø)	F (Ø) camino	G	H
GPmp100	1,470	1,720	800	966	500	149	650	450
GPmp130	1,723	2,051	800	966	500	199	897	450
GPmp160	1,768	2,071	892	1,065	600	199	895	500

Diffusore doppio

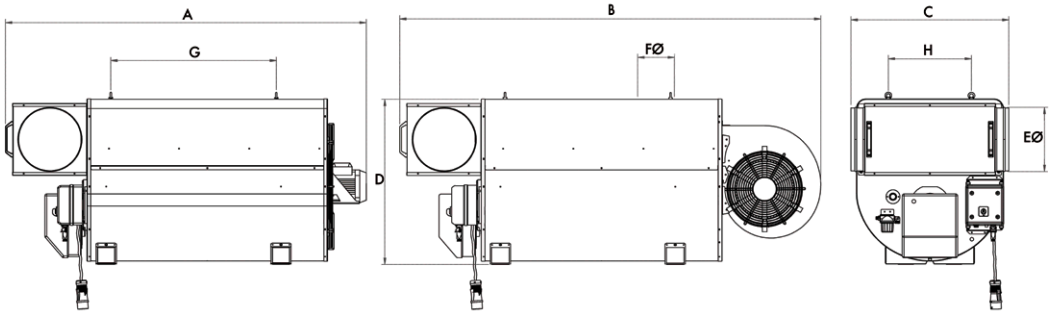

Modello	A	B	C	D	E (Ø)	F (Ø) camino	G	H
GPmp100	1,700	1,950	855	894	347	149	650	450
GPmp130	1,954	2,282	855	894	347	199	897	450
GPmp160	2,030	2,330	905	979	397	199	895	500

Montaggio dell'uscita d'aria

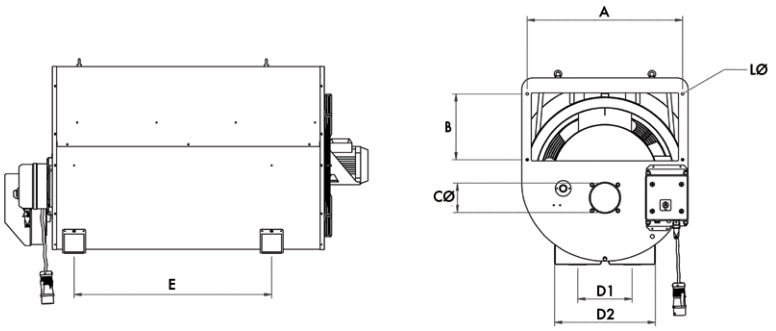

Modello	A	B	C (Ø)	L (Ø)	D1	D2	E
GPmp100	745	315	130	M8	261	483	700
GPmp130	745	315	140	M8	261	483	947
GPmp160	795	395	140	M8	288	536	945

Tutti i valori sono espressi in mm.

Informazioni tecniche

Modello		GPmp100	GPmp130	GPmp160
Peso (con ventilatore assiale e uscita standard)	[Kg]	155	188	195
Potenza massima	kW [Kcal/h]	102.4 [88,043]	129 [110,870]	157 [134,780]
Potenza a regime	kW [Kcal/h]	93 [79,943]	116.5 [100,120]	141 [121,030]
Consumo di gasolio	l/h [gal/h]	9.5 [2.5]	12.0 [3.16]	14.6 [3.85]
Consumo di gas naturale	[m^3/h]	9.53	12.39	15.25
Consumo di gas propano	[kg/h]	3.76	4.89	6.02
Efficienza (gasolio)	%	91	90	90
Potenza elettrica nominale*	[W]	1,400	2,200	2,600
Voltaggio trifase	[V]	230/400	230/400	230/400
Voltaggio monofase	[V]	230	230	-
Portata d'aria (ventilatore assiale)**	m^3/h [cfm]	6,600 [3,885]	7,400 [4,355]	9,800 [5,768]
Portata d'aria (ventilatore centrifugo)**	m^3/h [cfm]	6,700 [3,944]	8,950 [5,268]	9,800 [5,768]
Classe di protezione per motori elettrici			IP55	
Classe di isolamento per motori elettrici			F	

** Valore riferito a motori elettrici trifase.*
*** Valore riferito a condizioni standard (20°C; 1,013 hPa).*

Accessori disponibili

Accessori:

- Termostato meccanico
- Termostato digitale
- Kit camino 150mm
- Kit camino 200mm

Componenti del kit camino *(vedi figura)*:

- 2x1m tubo
- 1x cappello
- 1x conversa

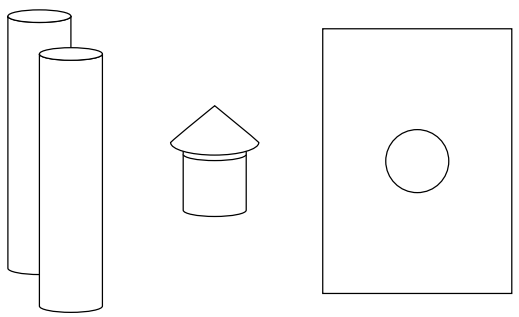

I generatori GPmp sono sviluppati e prodotti da Munters S.p.A, Italy.

Munters

Il vostro distributore più vicino

Australia Munters Pty Limited, Tel. +61 2 8843 1594, Brasile Munters Brasil Industria e Comercio Ltda, Tel. +55 41 3317 5050, Canada Munters Corporation Mason, Tel. +1 517 676 7070, Cina Munters Air Treatment Equipment (Beijing) Co. Ltd, Tel. +86 10 8041 8000 121, Corea Munters Korea Co. Ltd., Tel. +82 2 761 8701, Danimarca Munters A/S, Tel. +45 9862 3311, India Munters India, Tel. +91 20 3052 2520, Indonesia Munters, Tel. +62 818 739 235, Giappone Munters K.K., Tel. +81 3 5970 0021, Italia Munters Italy S.p.A., Chiusavecchia, Tel. +39 0183 52 11, Messico Munters Mexico, Tel. +52 818 262 54 00, Singapore Munters Pte Ltd., Tel. +65 744 6828, Sudafrica e Paesi Sub-Sahara Munters (Pty) Ltd., Tel. +27 11 997 2000, Spagna Munters Spain S.A., Tel. +34 91 640 09 02, Svezia Munters AB, Tel. +46 8 626 63 00, Tailandia Munters Co. Ltd., Tel. +66 2 642 2670, Turchia Munters Form Endüstri Sistemleri A.Ş, Tel. +90 262 751 3750, USA Munters Corporation Mason, Tel. +1 517 676 7070, Vietnam Munters Vietnam, Tel. +84 8 3825 6838, Export & Altri paesi Munters Italy S.p.A., Chiusavecchia Tel. +39 0183 52 11

Ag/MIT/PiIT-2257-07/15 Rev. 1.0

Per motivi di produzione o altro, Munters si riserva il diritto di modificare senza preavviso specifiche, quantità ecc. dopo la stampa.
© Munters AB, 2015