Fiche produit
GPmp

- Conçu pour les applications dans les domaines de l'agriculture et de l'élevage, par ex. élevage porcin, avicole et serres
- Résistant à la corrosion, les composants du la carrosserie sont fabriqué de Munters Protect et la chambre de combustion en acier inox AISI 430
- Brûleurs au gazole ou gaz pré-installé, étalonné et réglé en fabrique
- Efficacité thermique de plus de 90%
- Entraînement direct des ventilateurs axiaux et centrifuges
- Conception ergonomique qui rend confortable l'entretien et qui favorise l'accessibilité
- Boîtiers IP55 des composants critiques par ex. boîtier électrique, moteur électrique
- Prédisposés avec fiche à 5 pôles pour le farm controller ou le thermostat d'ambiance

GPmp Générateur d'air indirecte au gazole ou gaz

Les générateurs d'air chaud GPmp sont conçus pour les élevages de bétail et les serres.
La ligne stylée de la gamme réputée de générateurs d'air chaud GPmp est le fruit du savoir-faire de Munters en matière d'ingénierie et de design industriel. Pour parfaire leur design, les générateurs d'air chaud sont en Munters Protect, ce qui leur garantit de conserver leur aspect pendant de très nombreuses années de service. Par leur conception modulaire, ces équipements sont polyvalents, flexibles et efficaces d'un point de vue logistique. Ils sont disponibles en version à suspendre, avec ventilateur axial ou centrifuge, avec brûleur diesel ou gaz et avec différents types de sortie d'air. Le piétement et le cadre de support ont été spécialement étudiés pour faciliter la manutention, le transport, l'installation et la maintenance, ce qui entraîne une économie de temps et d'argent.
Sur tous les modèles, la combustion indirecte offre des rendements thermiques de 90% voire supérieurs, soit une puissance calorifique accrue pour la même consommation de carburant. Le bruit de fonctionnement a été considérablement réduit, pour le plus grand confort des occupants de la zone chauffée. Les ventilateurs centrifuges ont un entraînement direct, ce qui élimine la maintenance des courroies en V. La résistance à la corrosion a présidé à la sélection de chaque composant: carrosserie en Munters Protect, chambre de combustion en acier inoxydable, pieds et cadre de support en Munters Protect, armoires électriques IP55 et thermostats de sécurité en acier inoxydable. Durant les périodes chaudes, ces appareils s'avèrent également pratiques puisque, si on n'allume que le ventilateur, ils servent de circulateurs d'air.

GPmp

Munters Italy S.p.A.
Strada Piani 2, IT-18027 Chiusavecchia, Italie / Tél. +39 0183 52 11 / Fax +39 0183 521 333 / munters.com

Munters

Options ventilateurs

Ventilateur axial

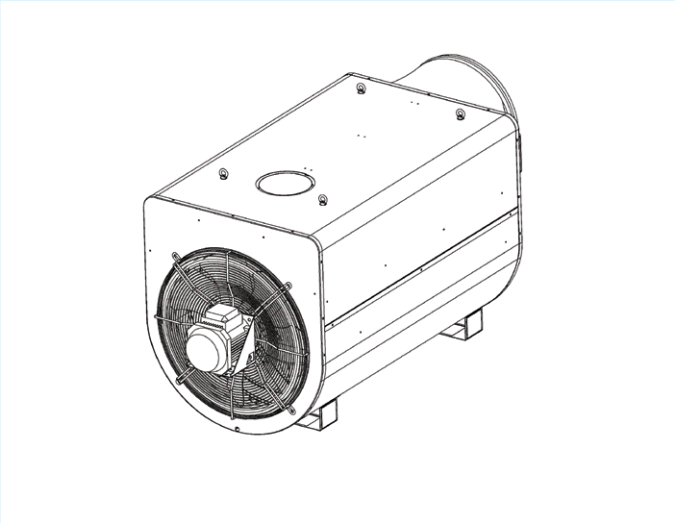

Ventilateur centrifuge

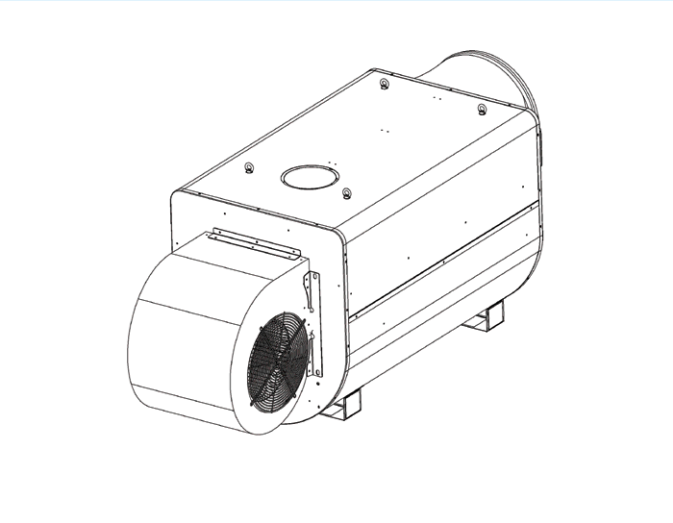

Options de sortie

Sortie droite

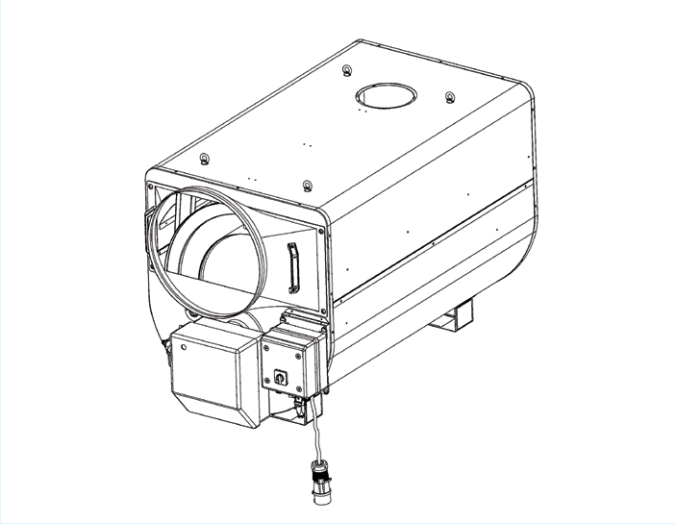

Sortie en T

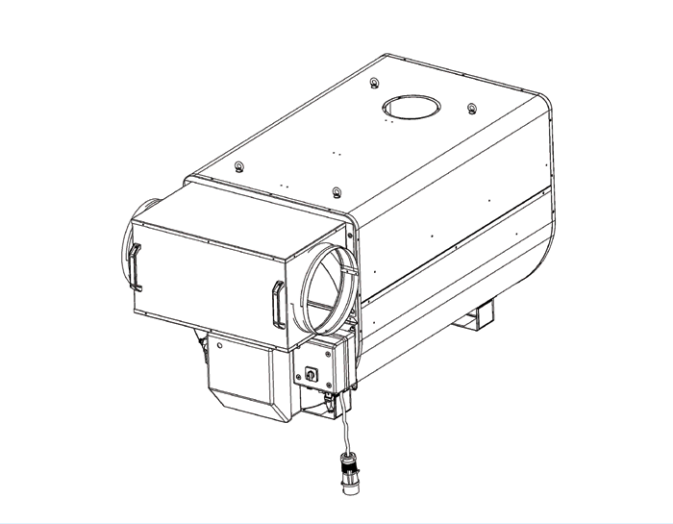

Options brûleur

	Diesel		Gaz	
Modèle	Riello	Finterm	Riello	Finterm
GPmp100	Gulliver RG2F	AZ10	40FS10	-
GPmp130	Gulliver RG3F	AZ20/L	40FS15	-
GPmp160	Gulliver RG3F	AZ20/L	40FS15	-

Dimensions

Sortie droite

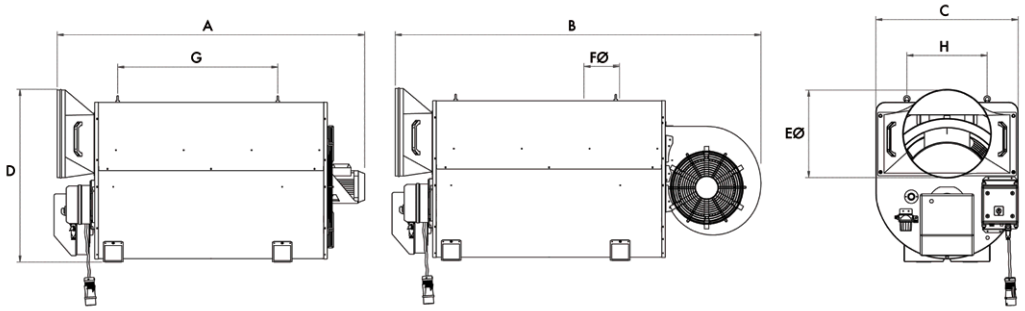

Modèle	A	B	C	D	E (Ø)	F (Ø) cheminée	G	H
GPmp100	1,470	1,720	800	966	500	149	650	450
GPmp130	1,723	2,051	800	966	500	199	897	450
GPmp160	1,768	2,071	892	1,065	600	199	895	500

Sortie en T

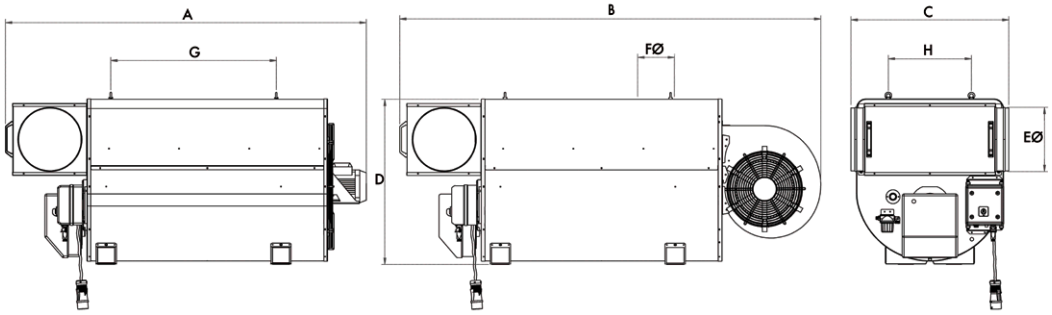

Modèle	A	B	C	D	E (Ø)	F (Ø) cheminée	G	H
GPmp100	1,700	1,950	855	894	347	149	650	450
GPmp130	1,954	2,282	855	894	347	199	897	450
GPmp160	2,030	2,330	905	979	397	199	895	500

Montage des sorties

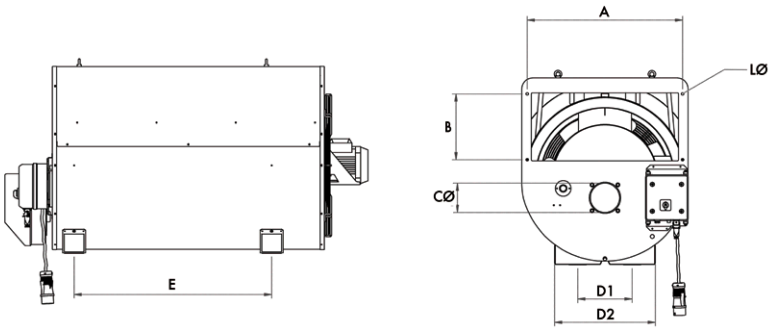

Modèle	A	B	C (Ø)	L (Ø)	D1	D2	E
GPmp100	745	315	130	M8	261	483	700
GPmp130	745	315	140	M8	261	483	947
GPmp160	795	395	140	M8	288	536	945

Toutes les cotes sont en mm.

Caractéristiques techniques

Modèle		GPmp100	GPmp130	GPmp160
Poids (avec ventilateur axial et sortie droite)	[Kg]	155	188	195
Puissance maximale de sortie	kW [Kcal/h]	102.4 [88,043]	129 [110,870]	157 [134,780]
Puissance de sortie utile	kW [Kcal/h]	93 [79,943]	116.5 [100,120]	141 [121,030]
Consommation de diesel	l/h [gal/h]	9.5 [2.5]	12.0 [3.16]	14.6 [3.85]
Consommation de gaz naturel	[m^3/h]	9.53	12.39	15.25
Consommation de gaz propane	[kg/h]	3.76	4.89	6.02
Efficacité (diesel)	%	91	90	90
Puissance électrique nominale*	[W]	1,400	2,200	2,600
Tension triphasée	[V]	230/400	230/400	230/400
Tension monophasée	[V]	230	230	-
Débit (ventilateur axial)**	m^3/h [cfm]	6,600 [3,885]	7,400 [4,355]	9,800 [5,768]
Débit (ventilateur centrifuge)**	m^3/h [cfm]	6,700 [3,944]	8,950 [5,268]	9,800 [5,768]
Classe de protection du moteur électrique			IP55	
Catégorie d'isolation F de la bobine du moteur électrique			F	

*Valeur pour moteur électrique triphasé.
** Valeur pour conditions standards (20°C; 1,013 hPa).

Accessoires disponibles

Accessoires:

- Thermostat mécanique
- Thermostat électronique
- Kit cheminée 150 mm
- Kit cheminée 200 mm

Contenu du kit cheminée *(voir figure)*:

- 2x conduits d'extension de 1 m
- 1x chapeau
- 1x plaque de traversée de toiture

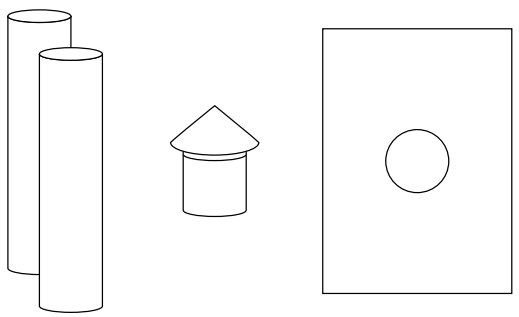

Les générateurs d'air chaud GPmp sont développés et produits par Munters.

Munters

Votre revendeur

Afrique du Sud et pays subsahariens Munters (Pty) Ltd., Phone +27 11 997 2000, Australie Munters Pty Limited, Phone +61 2 8843 1594, Bresil Munters Brasil Industria e Comercio Ltda, Phone +55 41 3317 5050, Canada Munters Corporation Mason, Phone +1 517 676 7070, Chine Munters Air Treatment Equipment (Beijing) Co. Ltd, Phone +86 10 80 41 8000, Corée Munters Korea Co. Ltd., Phone +82 2 761 8701, Danemark Munters A/S, Phone +45 9862 3311, Espagne Munters Spain S.A., Phone +34 91 640 09 02, Etats-Unis Munters Corporation Mason, Phone +1 517 676 7070, Inde Munters India, Phone +91 20 3052 2520, Indonesie Munters, Phone +62 818 739 235, Italie Munters Italy S.p.A., Chiusavecchia, Phone +39 0183 52 11, Japon Munters K.K., Phone +81 3 5970 0021, Mexique Munters Mexico, Phone +52 818 262 54 00, Singapour Munters Pte Ltd., Phone +65 744 6828, Suède Munters AB, Phone +46 8 626 63 00, Thailande Munters Co. Ltd., Phone +66 2 642 2670, Turquie Munters Form Endüstri Sistemleri A.Ş, Phone +90 262 751 3750, Vietnam Munters Vietnam, Phone +84 8 3825 6838, Exportation et autres pays Munters Italy S.p.A., Chiusavecchia Phone +39 0183 52 11

Ag/MIT/PiFR-2256-07/15 Rev. 1.0

Munters se réserve le droit de modifier les caractéristiques et les quantités mentionnées dans cette publication, pour des motifs techniques ou autres.
© Munters AB, 2015