Serie Munters EC

Estrattori d'aria

La serie EC, che include gli estrattori EC 50-52, è una delle più note famiglie di ventilatori a cono sviluppate e prodotte da Munters ed è in grado di offrire prestazioni eccezionali in ogni tipo di allevamento (polli da carne, ovaiole, suini, mucche da latte) e serra.

Caratteristiche

- Durata superiore grazie al rivestimento Munters Protect, 3 anni di garanzia anticorrosione
- Installazione facile e veloce
- Flusso d'aria potente
- Soluzione energeticamente efficiente
- Adatto per ventilazione a tunnel, specialmente in ampie strutture

I ventilatori EC 50-52 di Munters sono gli estrattori ideali da installare in grandi allevamenti e serre al fine di soddisfare la domanda di maggior potenza e affidabilità. Grazie allo speciale design del cono e della ventola, i ventilatori EC 50-52 garantiscono un elevato flusso d'aria e un basso consumo di energia.

La carrozzeria, il cono, il convogliatore e la serranda della serie EC di Munters sono realizzati in acciaio con rivestimento in Munters Protect per assicurare maggiore robustezza e resistenza contro la corrosione. Il mozzo e la puleggia centrale sono realizzati in alluminio pressofuso.

Il sistema centrifugo brevettato fornisce una soluzione energeticamente efficiente e molle robuste tengono la serranda saldamente chiusa quando il ventilatore non è in funzione, evitando perdite d'aria e bloccando la luce.

Il cono è costituito da 4 sezioni, separate e smontabili, che possono essere assemblate facilmente e rapidamente in loco, determinando una notevole riduzione del volume e del costo di trasporto. Inoltre, il cono dell'estrattore EC 52 è progettato per sfruttare al massimo lo spazio di installazione, in particolare quando molti ventilatori sono montati sulla stessa parete.

Munters, leader nel mercato delle soluzioni di ventilazione da oltre 60 anni, è garanzia di qualità ed è certificata ISO 9001.

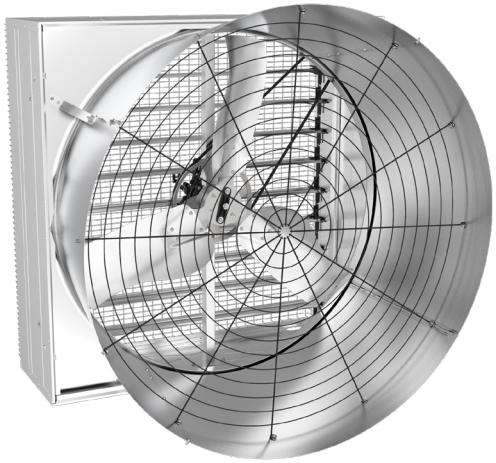

EC50 vista frontale

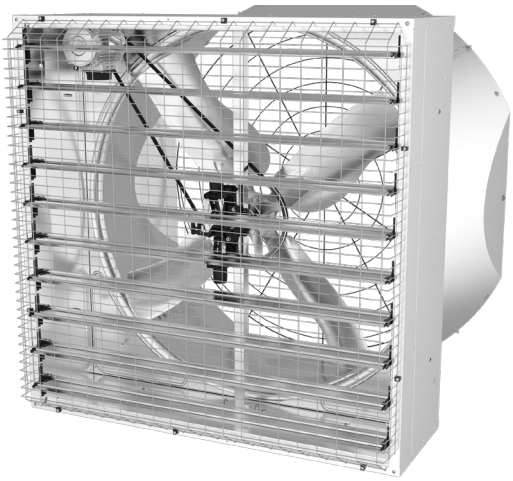

EC52 vista posteriore

Serie Munters EC

EC 50

Dimensioni

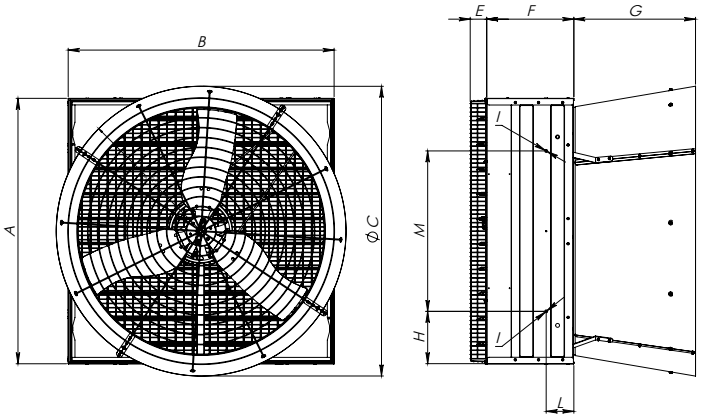

	EC50
A	1375 mm
B	1375 mm
C	1500 mm
D	-
E	90 mm
F	450 mm
G	630 mm
H	275 mm
I	M8
L	143 mm
M	830 mm

Specifiche tecniche

		EC50	
Potenza nominale	Hp	1.0	1.5
Diametro della ventola	mm [pollici]	1270 [50]	
Numero di pale/materiale		3/Munters Protect	
Numero di palette della serranda		10	
Trasmissione		Cinghia	
Peso del ventilatore completamente equipaggiato	kg	106	108
Consumo energetico massimo/corrente massima[1]	W/A	1150/2.1	1810/3.25
Temperatura massima di funzionamento	°C [°F]	50 [122]	
Pressione massima di funzionamento	Pa	50	
Classe di isolamento/classe di protezione del motore		F/IP55	
Rumorosità[2]	Db(a)	69.7	75.2

[1]Specifica a 50 Hz 400 V, 60 Hz disponibile su richiesta, [2]Livello di rumore misurato conformemente alla norma ISO 3744

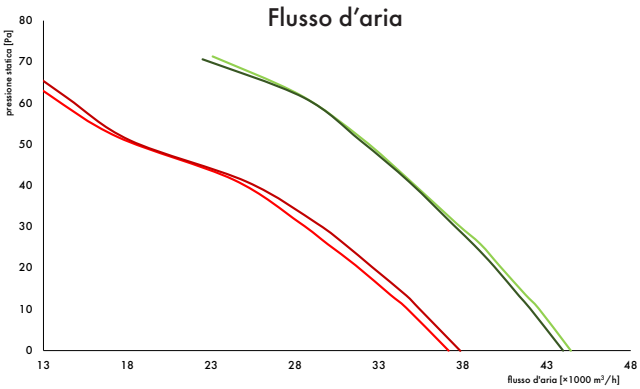

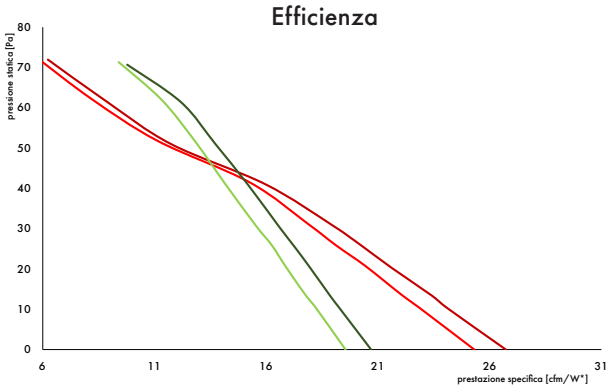

	Motore 1.0 Hp		Motore 1.5 Hp	
	IE3	IE1	IE3	IE1
EC50				

Dati di flusso d'aria ed efficienza misurati in condizioni standard (20°; 1013 hPa). *1 cfm/W = 1.7 m^3/hW

Capacità di carico

	EC50	
	Smontato	Montato
20' Container	100	15
40' Container	-	39
40' HC Container	220	39
Camion	245	44

Rete piramidale per montaggio sotto 2.7 m disponibile su richiesta

Serie Munters EC

EC 52

Dimensioni

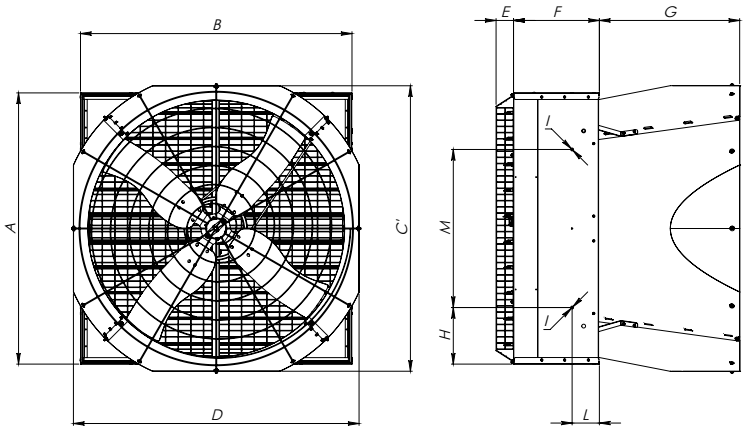

	EC52
A	1425 mm
B	1425 mm
C'	1500 mm
D	1500 mm
E	95 mm
F	450 mm
G	740 mm
H	298 mm
I	M8
L	143 mm
M	830 mm

Specifiche tecniche

			EC52	
Potenza nominale	Hp	1.0	1.5	2.0
Diametro della ventola	mm [pollici]		1335 [52]	
Numero di pale/materiale			4/Munters Protect	
Numero di palette della serranda			10	
Trasmissione			Cinghia	
Peso del ventilatore completamente equipaggiato	kg	108	111	112
Consumo energetico massimo/corrente massima[1]	W/A	1180/2.2	1700/3.2	1800/3.4
Temperatura massima di funzionamento	°C [°F]		50 [122]	
Pressione massima di funzionamento	Pa		50	
Classe di isolamento/classe di protezione del motore			F/IP55	
Rumorosità[2]	Db(a)	67.2	69.8	71.1

[1]Specifica a 50 Hz 400 V, 60 Hz disponibile su richiesta, [2]Livello di rumore misurato conformemente alla norma ISO 3744

Flusso d'aria

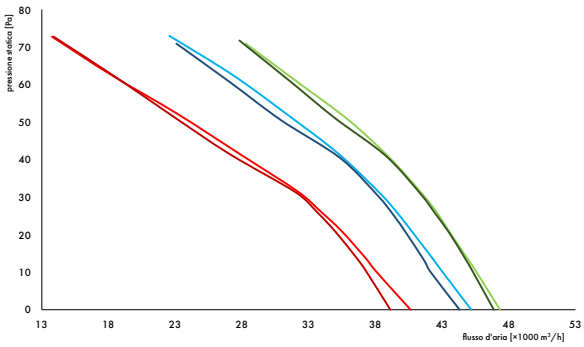

Efficienza

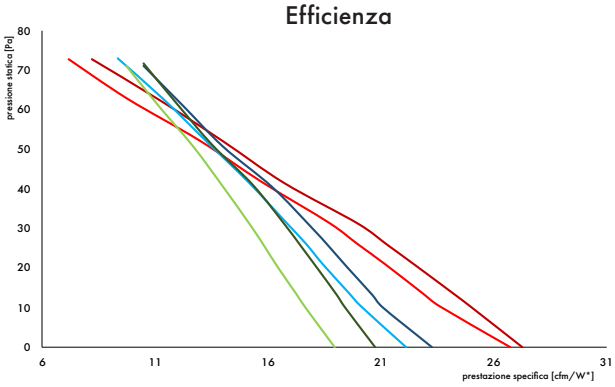

	Motore 1.0 Hp		Motore 1.5 Hp		Motore 2.0 Hp	
	IE3	IE1	**IE3**	**IE1**	IE3	IE1
EC52						

Dati di flusso d'aria ed efficienza misurati in condizioni standard (20°; 1013 hPa). *1 cfm/W = 1.7 m^3/hW

Capacità di carico

	EC52	
	Smontato	Montato
20' Container	100	15
40' Container	-	39
40' HC Container	200	39
Camion	237	41

Rete piramidale per montaggio sotto 2.7 m disponibile su richiesta

Trova l'ufficio Munters più vicino a te visitando **www.munters.com**

Munters si riserva il diritto di modificare dati tecnici, quantità ecc., in seguito a sviluppi di produzione o per altri motivi,successivamente alla pubblicazione.

© Munters AB, 2021

PS_ EC50_52_202109_IT