Scheda prodotto

ComDry M210X
Deumidificatore ad assorbimento

- Compatto
- Leggero
- Sensore umidità / temperatura
- Essiccazione veloce
- Robusto
- Affidabile
- Efficiente dal punto di vista energetico
- Contatore di kWh
- Opzione di controllo remoto
- Munters Connected Climate® (MCC)

ComDry M210X

La serie ComDry è una gamma di deumidificatori ad assorbimento affidabili, dotati di elevate capacità di essiccazione e a basso consumo di energia. La solida struttura rende questa serie molto resistente alla corrosione e la robustezza dei deumidificatori la rendono assolutamente versatile e quindi idonea a numerosissime applicazioni. Questi deumidificatori sono anche facili da impilare e trasportare. La serie Munters ComDry è particolarmente adatta per operazioni di ripristino di danni causati da fuoco e acqua, archivi, impianti idrici e industria edilizia. Le unità ComDry possono anche essere usate per ridurre l'umidità relativa in magazzini, cantine, archivi e altri spazi angusti. Il peso ridotto rende il ComDry M210X assolutamente efficace per applicazioni mobili frequenti e abbastanza semplice da manutenere. La sostituzione del filtro è una procedura rapida e semplice che non richiede alcun tipo di attrezzo. Inoltre, l'elevata pressione statica all'interno del deumidificatore rende superfluo l'utilizzo dei ventilatori a getto nel processo di deumidificazione dei pavimenti in legno o durante il gonfiaggio dei cuscinetti in alluminio. Il ComDry M210X di Munters è l'ultimo nato della serie di deumidificatori per applicazioni di restauro e conservazione. MCC è un'opzione che consente di monitorare e controllare ComDry M210X tramite un servizio WEB. Tutti i deumidificatori Munters vengono progettati in base alla tecnologia dei rotori sviluppata da Munters che fornisce un'elevata capacità di assorbimento dell'umidità. Il design flessibile e le buone prestazioni del rotore garantiscono un utilizzo quasi senza limiti.

ComDry M210X

Munters

Dimensioni

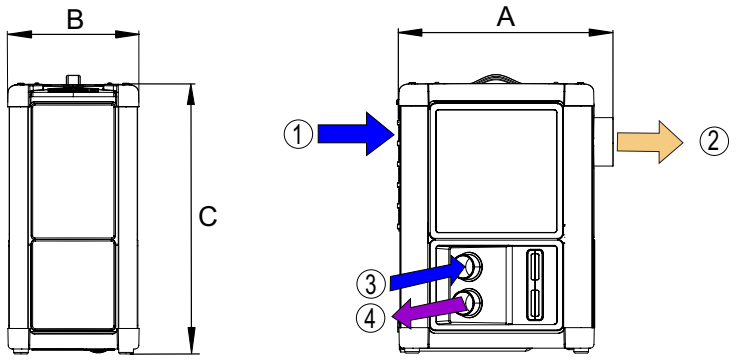

1. Ingresso aria di processo
2. Uscita aria secca
3. Ingresso aria di rigenerazione
4. Uscita aria umida

Larghezza A	Spessore B	Altezza C	Uscita aria secca	Ingresso aria di rigenerazione	Uscita aria umida	Peso
445mm	270mm	555mm	100mm	50mm	50mm	15,0kg

Le misurazioni del diagramma sono solo di riferimento.
I disegni in scala e gli schemi quotati sono disponibili presso Munters.

- Struttura robusta in alluminio / plastica
- Leggero
- Sensore interno di umidità / temperatura
- Controllo dell'umidità
- Visualizzazione del controllo multifunzione RH (%), X (g/kg) o Dp (°C)
- Contatore ore e kWh resettabile
- Presa per sensori esterni
- Cambio filtro senza attrezzi
- Cavo in gomma da 2,75m
- Batteria di riscaldamento modulante

Opzioni

- Sensori esterni
- Scatola di segnale esterno
  - Da remoto on/off
  - Funzionamento
  - Allarme
- Controllo remoto via pannello di controllo esterno
- Ingresso aria canalizzata
- Supporto a parete
- Munters Connected Climate® (MCC)

Specifiche tecniche

Aria di processo		
Flusso d'aria massimo	240	m³/h
Flusso d'aria nominale a 60 Pa (m³/h)	210	m³/h
Pressione statica massima	250	Pa
Aria di rigenerazione		
Flusso d'aria nominale	25	m³/h
Pressione statica al flusso d'aria nominale	70	Pa
Potenza, tensione e corrente totali		
Potenza totale	1.01	kW
Potenza della batteria di riscaldamento (kW)	0.84	kW
230V 1-50/60Hz	4.4	A
115V 1-50/60Hz	8.8	A
Consumo energetico ridotto 20°C, 60%	1.51	(kWh/kg)
Dati vari		
Temperatura d'esercizio	-20/+40	°C
Classe di protezione IEC	33	unità IP
Classe di protezione IEC, pannello di controllo	54	IP
Classe filtro	G3	-
Livello di rumore max.	58	dB(A)

Portata di deumidificazione

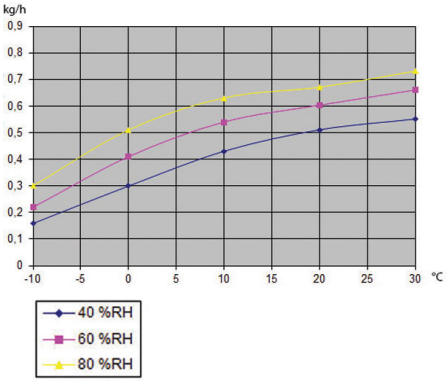

Per maggiori informazioni, visitare il sito munters.com

Australia Tel. +61 2 8843 1588, dh.info@munters.com.au Austria Tel. +43 1 6164298-92-51, luftentfeuchtung@munters.at Belgio Tel. +32 1528 5611, info@muntersbelgium.be Brasile Tel. +55 41 3317 5050, munters@com.br Canada Tel. +1 905 564 6466, dhinfo@munters.com Cina Tel. +86 10 8048 3493, info@munters.com.cn Corea +82 2761 8701, munters@munters.co.kr Danimarca Tel. +45 4495 3355, info@munters.dk EAU +971 4 8809295, middle.east@munters.com Finlandia Tel. +358 20 776 8230, laitemyynti@munters.fi Francia Tel. +33 1 3411 5757, dh@munters.fr Germania Tel. +49 4087 96900, mgd@munters.de Giappone Tel. +81 3 5970 0021, mkk@munters.co.jp India Tel. +91 20 668 18 900, info@munters.in Italia Tel. +39 0183 52 11, marketing@munters.it Messico Tel. +52 81 8262 5400, munters@munters.com.mx Paesi Bassi Tel. +31 172 433231, vochtbeheersing@munters.nl Polonia Tel. +48 58305 3517, dh@munters.pl Regno Unito Tel. +44 1480 432 243, dryair@munters.co.uk Repubblica Ceca Tel. +420 775 569 657, info@munters-odvlhcovani.cz Singapore Tel. +65 6744 6828, info@munters.com.sg Spagna Tel. +34 91 640 09 02, marketing@munters.es Sudafrica Tel. +27 11 971 9700, info@munters.co.za Svezia Tel. +46 8 626 63 00, avfuktning@munters.se Svizzera Tel. +41 52 343 8886, info.dh@munters.ch Thailandia Tel. +66 2642 2670, info@munters.co.th Turchia Tel. +90 262 751 3750, info@muntersform.com USA Tel. +1 978 241 1100, dhinfo@munters.com Vietnam Tel. +84 8 8256 838, vietnam@muntersasia.com

Munters si riserva il diritto di apportare modifiche alle specifiche, ai quantitativi o ad altro per motivi di produzione o altri motivi, successivamente alla presente pubblicazione.
© Munters AB, 2019